DELL'ERA ERMANNO
E FIGLIO SRL
FABBRICA VITERIA STAMPATA - Via Santa Vecchia, 82 - 23868 VALMADRERA (Lc)
Tel. +39 0341.55.02.47
Fax +39 0341.55.13.64
dellerasrl@tin.it
www.delleraviterie.com
Mecc. LC 003932
R.E.A. LC 43012
C.F. / P.I. IT 00076670132
Cap. Soc. Euro. 104.000 i.v.
Reg. Imp. Lecco 00076670132

DIN 6921 - DIN 7500
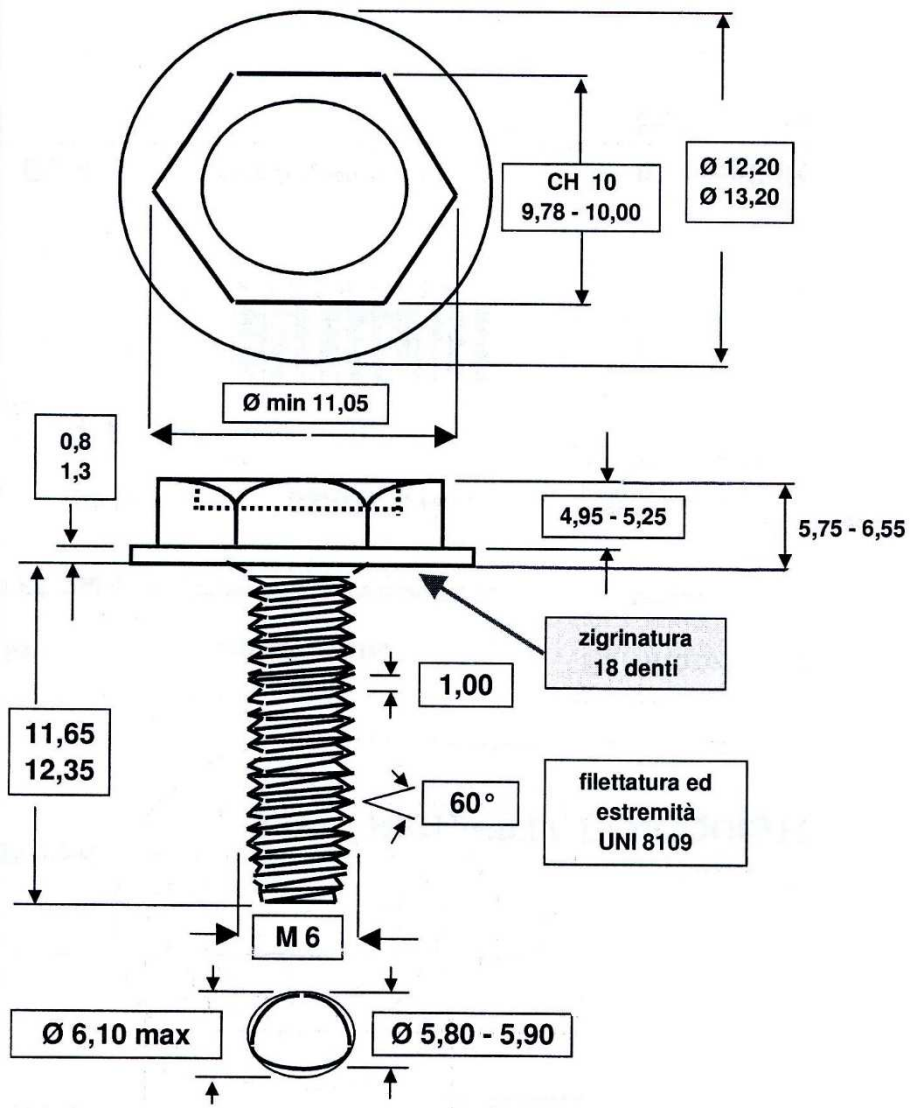
Production selon la norme DIN 6921 - DIN 7500.
Matériau: C23B acier carbonitruré
Dureté à cœur: 320–380 HV10
Dureté superficielle: min 450 HV03