DELL'ERA ERMANNO E FIGLIO SRL

FABBRICA VITERIA STAMPATA - Via Santa Vecchia, 82 - 23868 VALMADRERA (Lc)
Tel. +39 0341.55.02.47
Fax +39 0341.55.13.64
dellerasrl@tin.it
www.delleraviterie.com

Mecc. LC 003932
R.E.A. LC 43012
C.F. / P.I. IT 00076670132
Cap. Soc. Euro. 104.000 i.v.
Reg. Imp. Lecco 00076670132

ISO 14580

Produzione secondo norma ISO 14580.

Materiali: 4.8 – 5.8 – 8.8 – 10.9 – A2 – A4.

Legenda

a Estremità rullata

b Lo spigolo può essere arrotondato o piatto

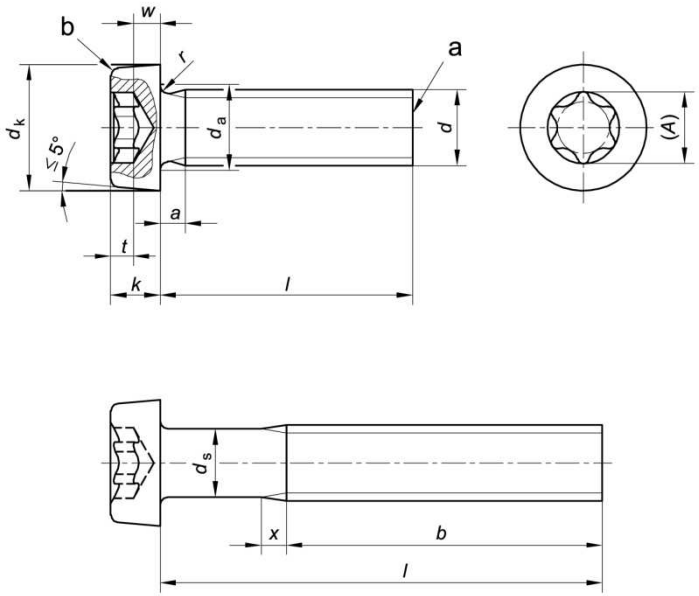

Nota Il diametro del gambo d_s è approssimativamente uguale al diametro medio o al diametro di filettatura esterno.

Dimensioni

Dimensioni in mm

Filettatura d			M2	M2,5	M3	(M3,5)[a]	M4	M5	M6	M8	M10
P[b]			0,4	0,45	0,5	0,6	0,7	0,8	1	1,25	1,5
a		max.	0,8	0,9	1	1,2	1,4	1,6	2	2,5	3
b		min.	25	25	25	38	38	38	38	38	38
d_k		nom. = max.	3,80	4,50	5,50	6,00	7,00	8,50	10,00	13,00	16,00
		min.	3,62	4,32	5,32	5,82	6,78	8,28	9,78	12,73	15,73
d_a		max.	2,6	3,1	3,6	4,1	4,7	5,7	6,8	9,2	11,2
k[c]		nom. = max.	1,55	1,85	2,40	2,60	3,10	3,65	4,40	5,80	6,90
		min.	1,41	1,71	2,26	2,46	2,92	3,47	4,10	5,50	6,54
r		max.	0,1	0,1	0,1	0,1	0,2	0,2	0,25	0,4	0,4
w		min.	0,5	0,7	0,75	1,0	1,1	1,3	1,6	2	2,4
x		max.	1,0	1,1	1,25	1,50	1,75	2,0	2,5	3,2	3,8
Cava esalobata		Cava N°	**6**	**8**	**10**	**15**	**20**	**25**	**30**	**45**	**50**
	A	rif.	1,75	2,4	2,8	3,35	3,95	4,5	5,6	7,95	8,95
	t	max.	0,84	0,91	1,27	1,33	1,66	1,91	2,29	3,05	3,43
		min.	0,71	0,78	1,01	1,07	1,27	1,52	1,90	2,66	3,04
l[d] nom.[a]	min.	max.	Valore approssimativo di massa delle viti di acciaio al carbonio, in kilogrammi per 1 000 unità (ρ = 7,85 kg/dm³)								
3	2,8	3,2	0,160	0,272							
4	3,76	4,24	0,179	0,302	0,515						
5	4,76	5,24	0,198	0,332	0,560	0,786	1,09				
6	5,76	6,24	0,217	0,362	0,604	0,845	1,17	2,06			
8	7,71	8,29	0,254	0,422	0,692	0,966	1,33	2,30	3,56		
10	9,71	10,29	0,291	0,482	0,780	1,08	1,47	2,55	3,92	7,85	
12	11,65	12,35	0,329	0,542	0,868	1,20	1,63	2,80	4,27	8,49	14,6
(14)	13,65	14,35	0,365	0,602	0,956	1,32	1,79	3,05	4,62	9,13	15,6
16	15,65	16,35	0,402	0,662	1,04	1,44	1,95	3,30	4,98	9,77	16,6
20	19,58	20,42	0,478	0,782	1,22	1,68	2,25	3,78	5,69	11,0	18,6
25	24,58	25,42		0,932	1,44	1,98	2,64	4,40	6,56	12,6	21,1
30	29,58	30,42			1,66	2,28	3,02	5,02	7,45	14,2	23,6
35	34,5	35,5				2,57	3,41	5,62	8,25	15,8	26,1
40	39,5	40,5					3,80	6,25	9,20	17,4	28,6
45	44,5	45,5						6,88	10,0	18,9	31,1
50	49,5	50,5						7,50	10,9	20,6	33,6
(55)	54,4	55,6							11,8	22,1	36,1
60	59,4	60,6							12,7	23,7	38,6
(65)	64,4	65,6								25,2	41,1
70	69,4	70,6								26,8	43,6
(75)	74,4	75,6								28,3	46,1
80	79,4	80,6								29,8	48,6